ACCESS B5

ACCESS by BLAUTEC®

Silla posición inicial
Initial position chair

Silla posición final
End position chair

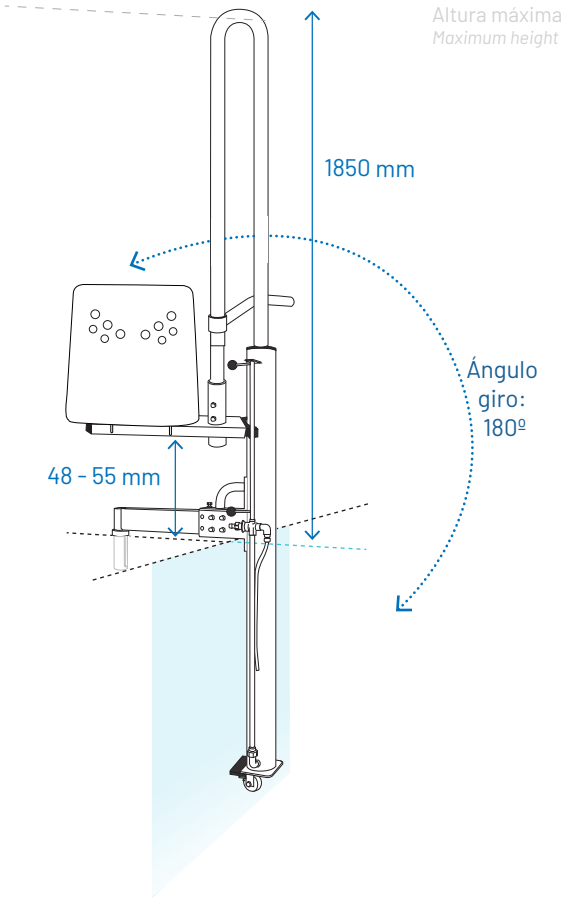

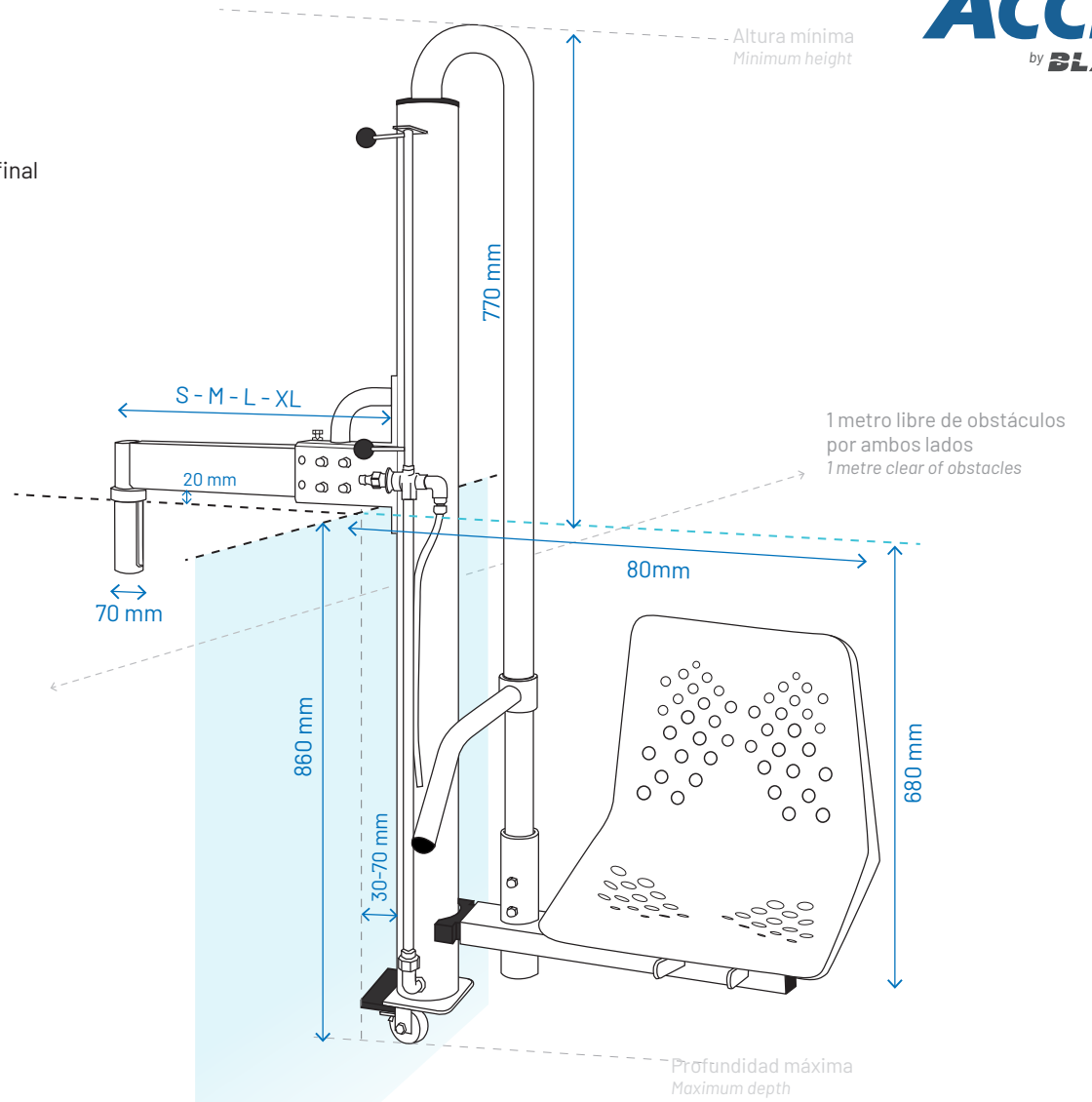

Opciones brazo anclaje
Anchor arm options

S: 240 a 320 mm / M: 490 a 570 mm / L: 749 a 757 mm / XL: 1220 max.